NOTICE

PULSIVE FLAT

Vous venez d'acquérir un système de traitement global de l'humidité par insufflation PULSIVE FLAT de la marque S&P, et nous vous en remercions ! Cette notice a pour but d'apporter un maximum de clarté pour le dimensionnement, d'assurer votre sécurité pendant l'installation et toute la durée d'utilisation de votre nouvel appareil PULSIVE FLAT, de ses accessoires et périphériques. Veuillez lire attentivement chaque paragraphe qui constitue cette notice, et suivre scrupuleusement tous nos conseils.
Les produits étant en constante évolution, S&P se réserve le droit de modifier ce document sans préavis. Vous pourrez retrouver la dernière version en vigueur sur la page produit de notre site internet : http://www.solerpalau.fr

Bonne lecture, et bonne installation !

BIEN PREPARER MON INSTALLATION

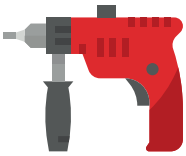

PERÇEUSE

GANTS DE PROTECTION

CUTTER

SCIE CLOCHE Ø110 ou CAROTTEUSE

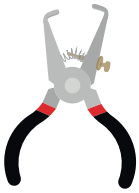

PINCE A DENUDER

PINCE COUPANTE

TOURNEVIS PLAT

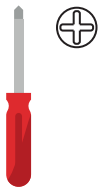

TOURNEVIS CRUCIFORME

METRE RUBAN

CRAYON

SOMMAIRE

1. SECURITE **4**

2. COMPOSITION **5**
POIDS, DIMENSIONS & ZONES D'ACCÈS **5**

3. PRINCIPE DE FONCTIONNEMENT **6**

4. INSTALLATION DU PRODUIT **7**
CONFIGURATIONS **7**
CHOIX DU PIQUAGE DE PRISE D'AIR **9**

5. POSE DU PRODUIT **9**

6. INSTALLATION ELECTRIQUE **10**

7. REGLAGES **11**

8. ENTRETIEN **17**
RETIRER LE FAÇADE DE L'APPAREIL **17**
REMPLACEMENT DU FILTRE **17**
ENTRETIEN DE LA GRILLE D'INSUFFLATION **18**

9. ACCESSOIRES & CONSOMMABLES **18**

10. INFORMATIONS COMPLEMENTAIRES **19**
GARANTIE **19**
FAQ **19**
CARACTERISTIQUES TECHNIQUES **19**
MISE HORS SERVICE ET RECYCLAGE **19**

1. SECURITE

IMPORTANT :

ASSUREZ-VOUS DE LIRE ET DE COMPRENDRE CES INSTRUCTIONS AVANT DE COMMENCER L'INSTALLATION. L'APPAREIL DOIT ÊTRE INSTALLÉ PAR UNE PERSONNE COMPÉTENTE.

Assurez-vous que l'emplacement choisi dispose de suffisamment d'espace pour l'appareil, y compris pour l'accès et l'entretien futur. Le produit ne doit pas perturber le fonctionnement des appareils à combustion ouverte. Veuillez consulter la réglementation locale ou un technicien qualifié en gaz. Le produit ne doit pas être installée dans des pièces humides.

Après l'installation, la sortie d'air doit être orientée avec une distance minimale d'un mètre sans obstacle, loin des murs ou d'autres obstructions. Cet appareil peut être utilisé par des enfants âgés d'au moins 8 ans et par des personnes ayant des capacités physiques, sensorielles ou mentales réduites ou dénuées d'expérience ou de connaissance, si elles sont correctement surveillées ou si des instructions relatives à l'utilisation de l'appareil en toute sécurité leur ont été données et si les risques encourus ont été appréhendés. Les enfants ne doivent pas jouer avec l'appareil.

Le nettoyage et l'entretien par l'usager ne doivent pas être effectués par des enfants sans surveillance.

Des moyens de déconnexion doivent être incorporés dans le câblage fixe conformément aux règles de câblage. Un dispositif de déconnexion externe, qui fera office de dispositif de déconnexion "désigné", doit être prévu, et :

- Il doit déconnecter la "phase" (L), la déconnexion du "neutre" (N) étant facultative,
- Sa position "arrêt" doit être clairement indiquée,
- Ne pas positionner l'équipement de façon à ce qu'il soit difficile de le faire fonctionner, et
- Le dispositif de protection doit être d'au moins 3A, 250V, courbe de type C.

Après l'installation, il ne doit y avoir aucun risque pour la sécurité, la santé et l'environnement, conformément aux directives CE. Ceci est aussi valable pour les accessoires et autres produits utilisés dans l'installation ;

Le produit ne peut pas être modifié, et doit être alimenté en 230v - 50hz;

L'appareil doit être monté de telle façon qu'en conditions normales de fonctionnement, il n'existe aucun risque de contact entre les personnes et les parties en mouvement et sous tension;

La PULSIVE FLAT satisfait à la réglementation relative aux appareils électriques ;

Utilisez des outils adaptés, comme indiqués dans les instructions;

Utilisez l'appareil seulement pour l'usage auquel il est destiné.

Le câble d'alimentation de l'unité doit rester le câble flexible fourni. Si le câble d'alimentation est endommagé, il doit être remplacé par une personne qualifiée afin d'éviter tout risque.

Ne retirez ni ne manipulez aucun composant électronique à l'intérieur du produit.

2. COMPOSITION

Le carton de votre PULSIVE FLAT est constitué de la sorte :

	PRODUIT	PULSIVE FLAT
1	Caisson d'insufflation	PULSIVE FLAT
2	Filtre M5 (ISO ePM10 50%)	1 x monté dans l'appareil
3	Conduit semi-rigide Ø102mm avec isolation 4mm	1 x 0,50m
4	Grille Façade 200x200mm avec moustiquaire	1 x GRA200 BLANC + GAM
5	Set de montage	1 adhésif + 1 set de 4 Vis et chevilles
6	Gabarit de montage	Inclus
7	Notice d'installation et de maintenance	Incluse

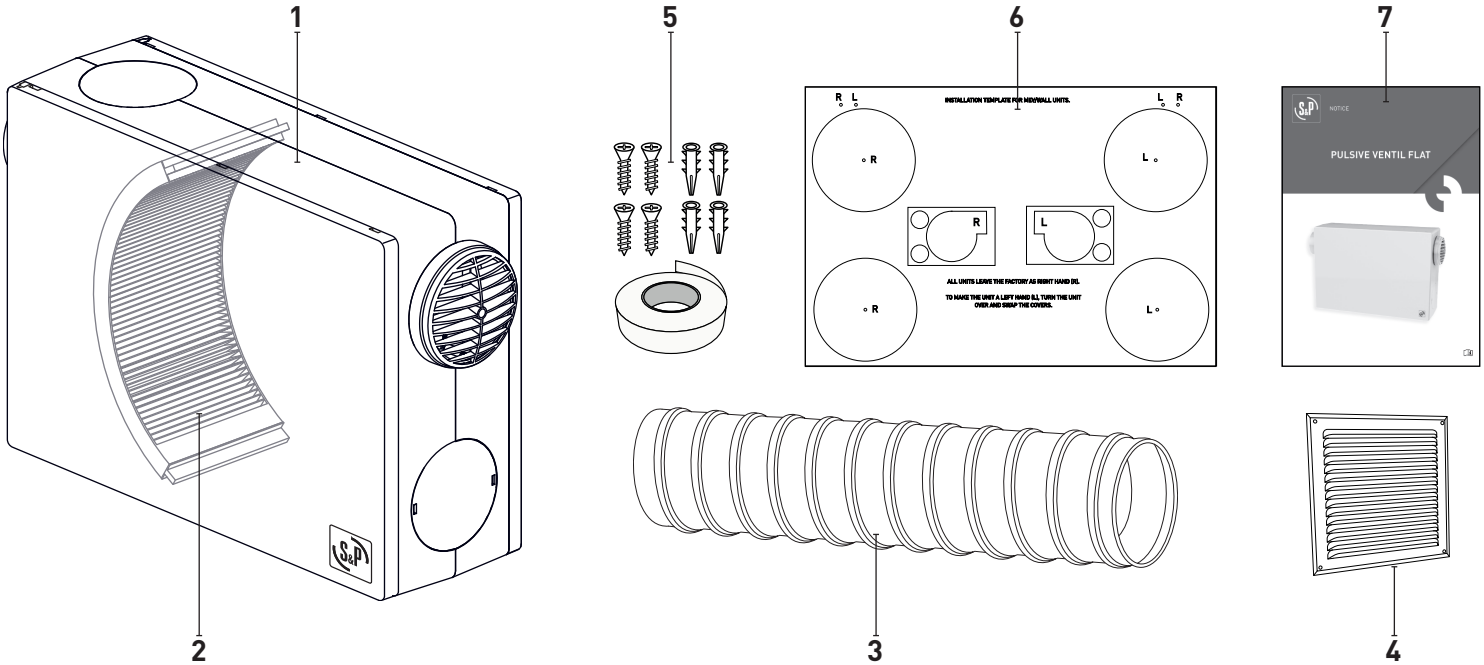

POIDS, DIMENSIONS & ZONES D'ACCÈS

Dimensions (mm) :

Poids (kg) : 5

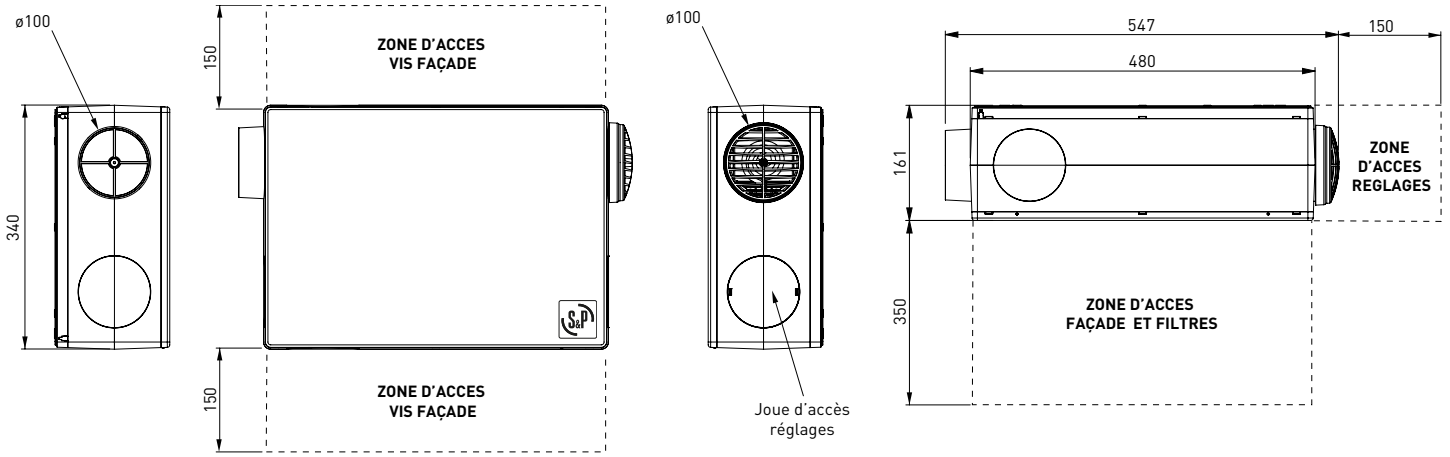

3. PRINCIPE DE FONCTIONNEMENT

La PULSIVE FLAT est un appareil permettant d'améliorer la qualité de l'air intérieur tout en réduisant l'humidité et les moisissures par insufflation. Celui-ci est destiné à assurer un renouvellement efficace de l'air vicié de la maison, grâce à la mise en surpression du logement.

De par sa simplicité d'installation, la PULSIVE FLAT est la solution la plus adaptée aux situations de rénovation dans les petits logements, où l'installation d'un système de VMC classique par extraction se révèle impossible (passages de gaines compliqués, architecture complexe, maison très fuyarde).

Celle-ci est équipé d'une batterie électrique d'appoint (420W) pour un préchauffage automatique de l'air neuf en période froide.

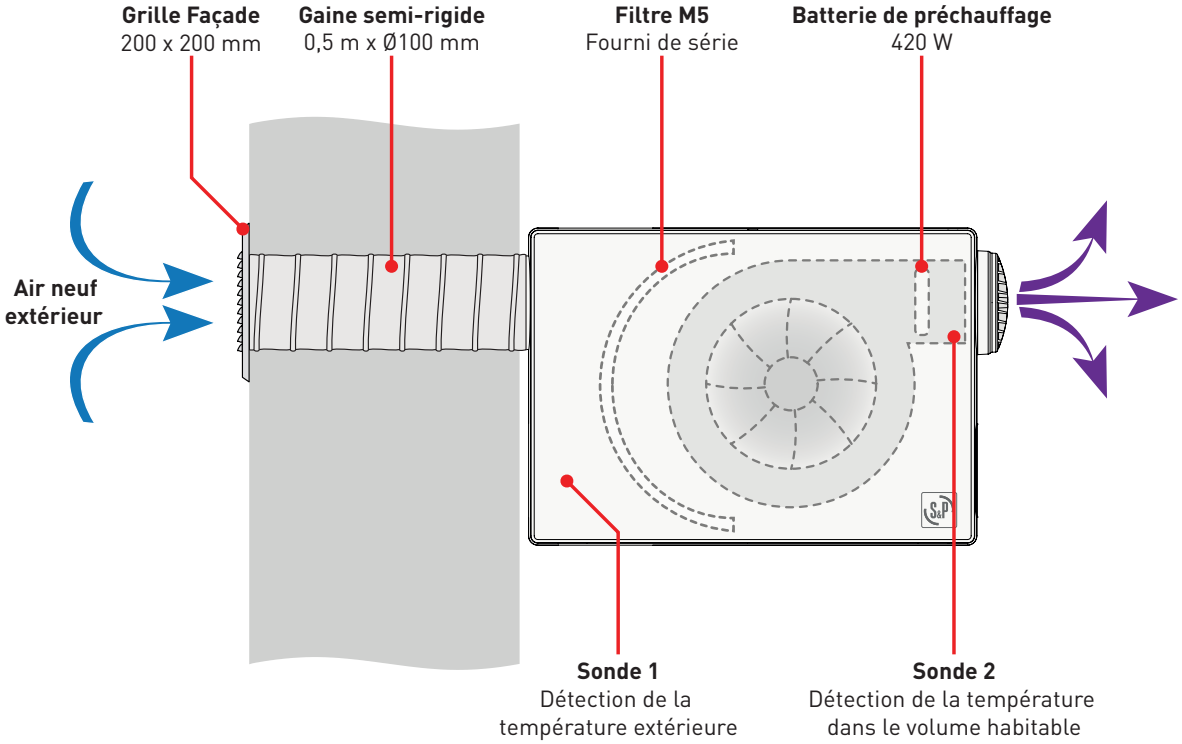

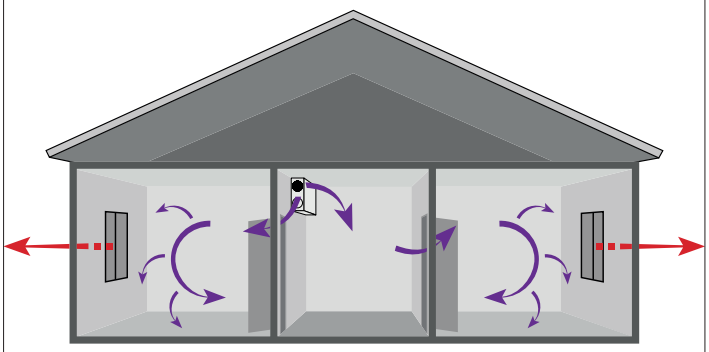

SCHÉMA DE CIRCULATION DE L'AIR

Comment ma PULSIVE FLAT me permet de traiter l'humidité de mon logement?

Votre PULSIVE FLAT s'installe facilement à un emplacement central de votre logement.
L'air neuf est puisé en façade et passe à travers un filtre avant d'être insufflé à un débit constant par une grille permettant l'optimisation de la répartition du flux d'air.

Selon le même principe qu'une baignoire, le flux d'air insufflé en un point du logement balaye l'entièreté de celui-ci. L'air vicié sera naturellement évacué par les défauts d'étanchéité du bâti et/ou par des sorties d'air créées dans chaque pièce.

Il se produit un phénomène de surpression, qui permet de créer une barrière naturelle permettant de repousser les polluants et allergènes extérieurs tout en évacuant l'humidité présente dans le logement.

Si la température est comprise entre 19 °C et 25 °C, la PULSIVE FLAT augmentera son débit d'air de 10 %.

Dans des conditions plus froides ou la température est inférieure à 10°C (par défaut), la batterie électrique d'appoint tempérera l'air entrant.

4. INSTALLATION PRODUIT

Avant d'installer votre PULSIVE FLAT, assurez-vous des points suivants :	OUI	NON
L'appareil est-il adapté à l'espace prévu pour son installation ?		
L'espace disponible permet-il un accès facile aux conduits après l'installation ?		
L'accès au panneau de commande est-il suffisant pour une utilisation pratique ?		
L'emplacement offre-t-il un accès aisé au filtre pour son remplacement ?		
La surface de montage est-elle suffisamment solide pour supporter le poids de l'appareil ?		
La surface de montage est-elle plane ?		

IMPORTANT : Si vous avez coché NON, veuillez trouver un autre emplacement

CONFIGURATIONS

Votre PULSIVE FLAT est configuré par défaut en version GAUCHE, mais peut être inversé en version DROITE pour s'adapter à votre intérieur. Vous avez également la possibilité de sélectionner l'un des six points d'entrée d'air disponibles ainsi que l'emplacement de sortie du câble d'alimentation.

Ces ajustements permettent d'optimiser le sens de la prise d'air et de l'insufflation en fonction de la configuration de votre logement.

Si la configuration d'usine de l'appareil (prise d'air supérieure à droite) vous convient, rendez-vous directement au chapitre POSE DU PRODUIT (page 9).

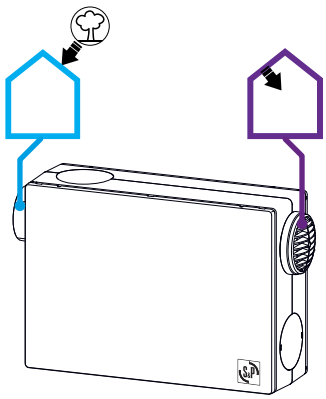

Configuration GAUCHE (usine)
La prise d'air se fait du côté gauche de l'appareil.

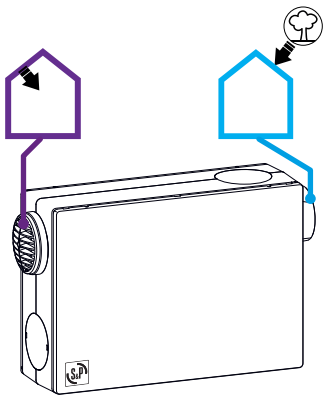

Configuration DROITE
La prise d'air se fait du côté droit de l'appareil.

PRISE D'AIR NEUF
Sur ce piquage vient se raccorder le conduit d'arrivée d'air neuf provenant de l'extérieur du logement.

INSUFFLATION D'AIR
Sur ce piquage vient se raccorder la grille d'insufflation.

Pour plus d'informations sur la connexion à la prise d'air extérieure et la grille d'insufflation, consultez le chapitre POSE DU PRODUIT (page 9).

Pour modifier la configuration d'usine (GAUCHE) en configuration DROITE :

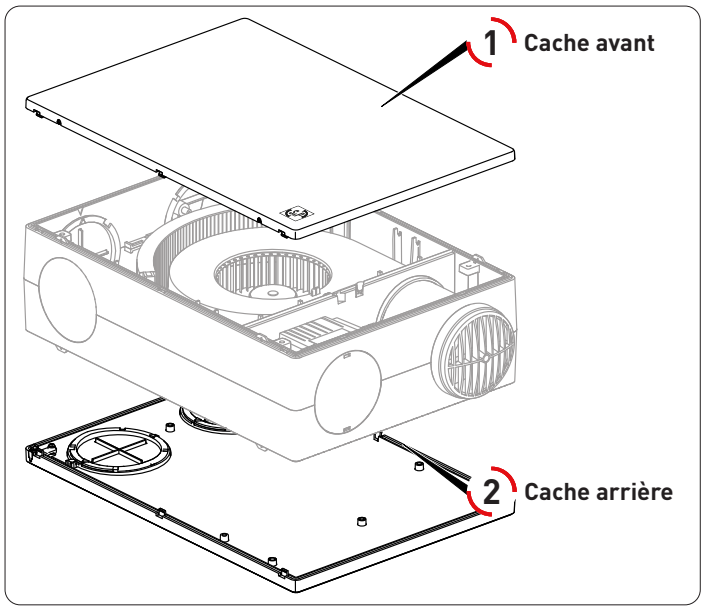

1. Retirez le cache avant de l'appareil en suivant les étapes 1 à 3 du chapitre RETIRER LA FAÇADE DE L'APPAREIL (page 17).
2. Détachez le cache arrière de l'appareil via les trois fentes situées sur le bord de la façade à l'aide d'un tournevis à tête plate.

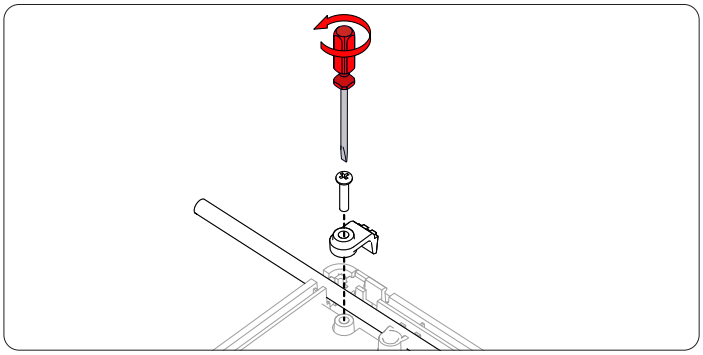

3. Dévissez le serre-câbles afin de libérer le câble d'alimentation du cache inférieur.

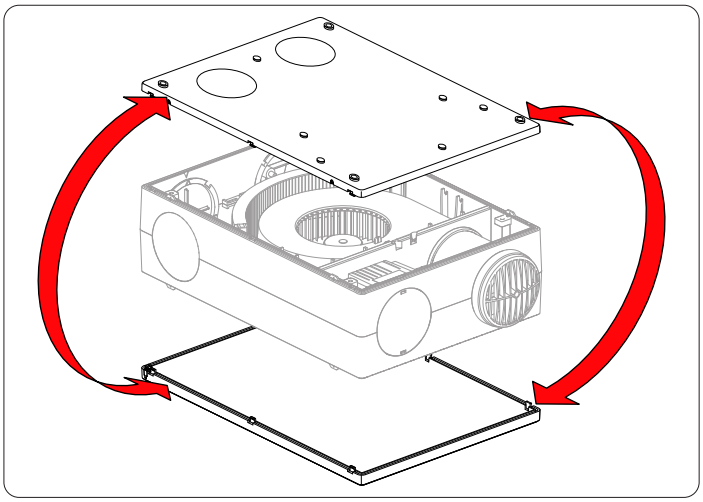

4. Inversez les deux couvercles : le couvercle avant devient le couvercle arrière, et inversement.

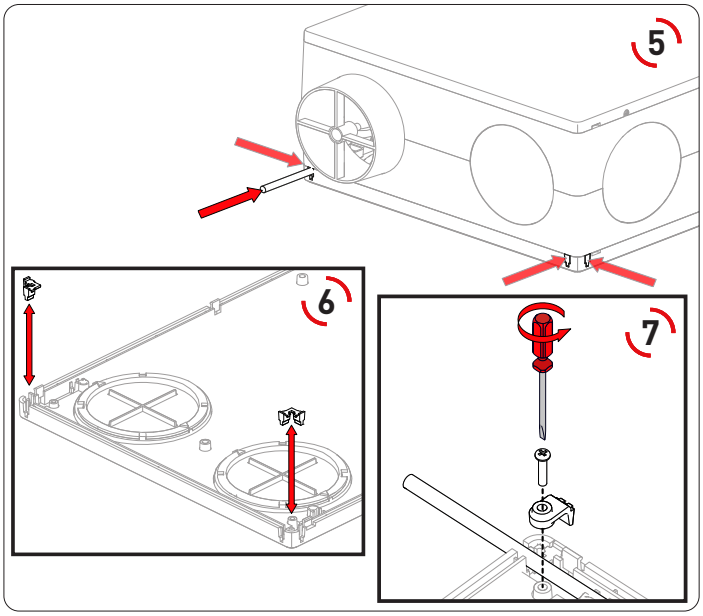

5. Choisissez l'un des quatre points de sortie disponibles pour le passage du câble d'alimentation.

6. Positionnez les cache-câbles de manière à laisser libre le point de sortie sélectionné.

7. Faites passer le câble d'alimentation par l'ouverture retenue et assurez son maintien avec le serre-câble.

Attention : *Assurez-vous que le câble d'alimentation ne traverse pas une zone pouvant perturber le flux d'air ou entrer en contact avec une pièce mobile.*

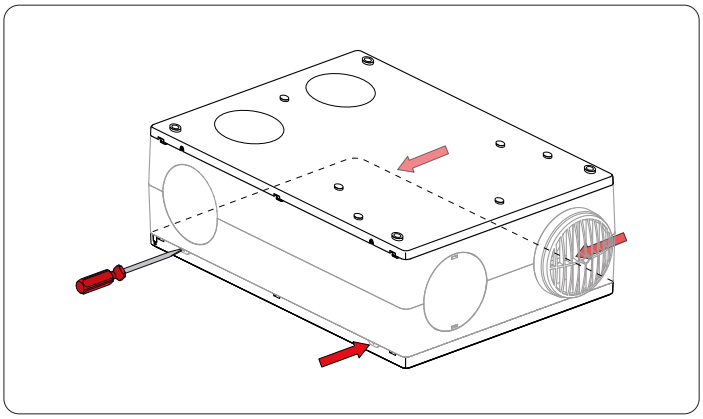

8. Repositionnez les deux couvercles à leur nouvel emplacement, puis fixez le couvercle de façade à l'aide des 4 vis de fixation.

CHOIX DU PIQUAGE DE PRISE D'AIR

Pour modifier le point d'entrée d'air :

1. Retirez la façade de l'appareil en suivant les étapes 1 à 3 du chapitre RETIRER LA FAÇADE DE L'APPAREIL (page 17).

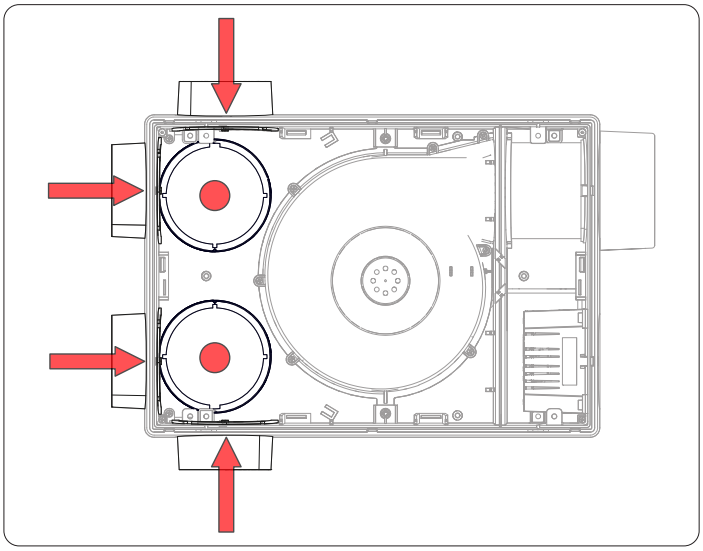

2. Choisissez l'un des six points disponibles pour installer le piquage de prise d'air.

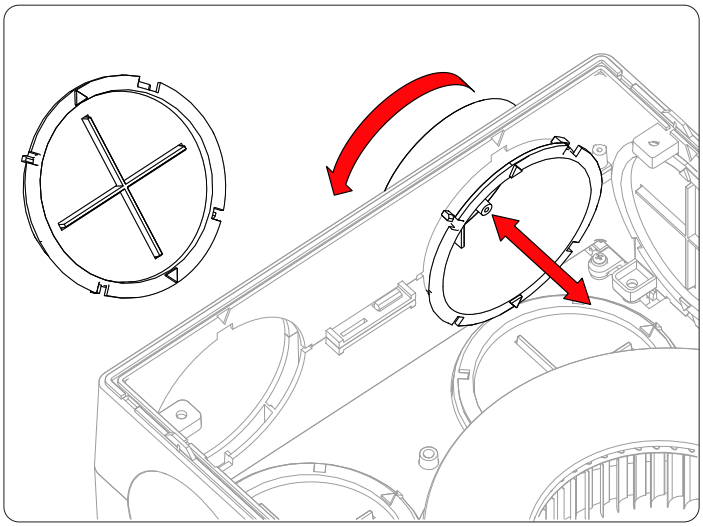

3. Retirez le piquage en le tournant de 45° dans le sens horaire tout en le poussant vers l'intérieur de l'appareil.
4. Procédez de la même manière pour retirer le capuchon d'obturation de l'entrée d'air sélectionnée.
5. Inversez leurs positions, puis réinsérez-les dans l'appareil en les tournant de 45° dans le sens antihoraire jusqu'à la butée.

5. POSE DU PRODUIT

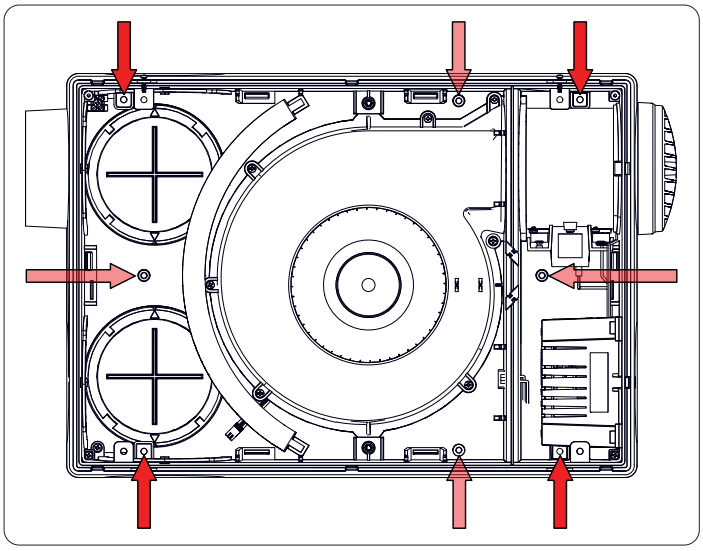

Lorsque la configuration de votre PULSIVE FLAT vous convient (voir les chapitres CONFIGURATIONS, page 7 et CHOIX DU PIQUAGE DE PRISE D'AIR, page 8) :

1. Retirez la façade de l'appareil en suivant les étapes 1 à 3 du chapitre RETIRER LA FAÇADE DE L'APPAREIL (page 17).
2. Marquez les 4 trous de fixation sur la surface de montage en vous aidant du gabarit de montage.

Attention : Veillez à respecter les distances minimales des zones d'accès, indiquées au chapitre POIDS, DIMENSIONS & ZONES D'ACCÈS (page 5).

Quatre points de fixation supplémentaires sont indiqués sur le schéma. Ils doivent être utilisés si l'un des points de fixation principaux est inaccessible.

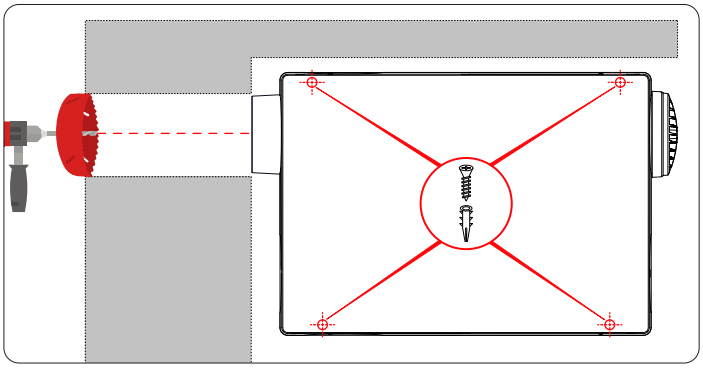

3. Fixez l'appareil au mur à l'aide des vis et chevilles fournies, en veillant à aligner le piquage de prise d'air avec l'ouverture préalablement réalisée dans le mur.

4. Refermez le couvercle de façade et fixez-le à l'aide des 4 vis de fixation.

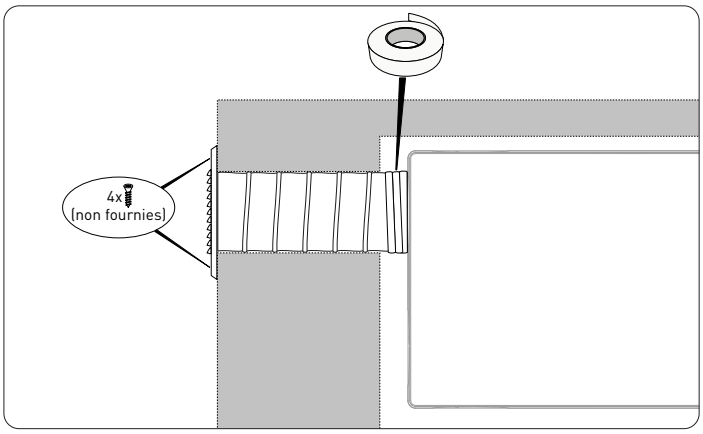

5. Enfilez le conduit semi-rigide (fourni dans le kit) sur le piquage de prise d'air, puis fixez-le à l'aide de l'adhésif fourni.

6. Faites passer le conduit à travers l'ouverture murale jusqu'à l'extérieur, puis coupez l'excédent.

7. Fixez la grille de prise d'air extérieure sur la façade du bâtiment.

Pour éviter l'apparition de condensation, installez l'appareil aussi près que possible de la prise d'air neuf (maxi. 50 cm) et veillez à isoler le conduit de prise d'air.
Nous vous recommandons d'utiliser le conduit semi-rigide fourni dans votre kit PULSIVE FLAT

6. INSTALLATION ELECTRIQUE

IMPORTANT :
AVANT TOUTE INTERVENTION, METTRE HORS TENSION LE RESEAU ELECTRIQUE UTILISE POUR ALIMENTER VOTRE PULSIVE FLAT

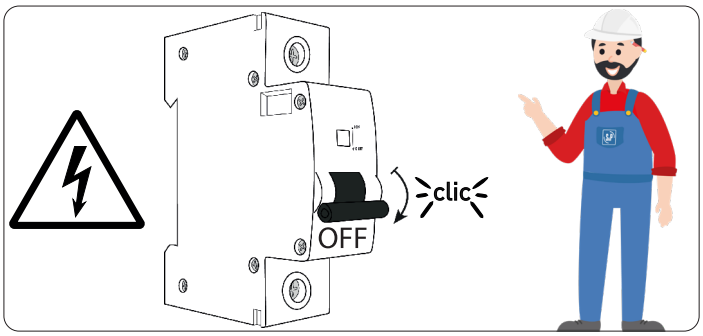

Utilisez un disjoncteur bipolaire (non inclus) de **3A** spécifique à la PULSIVE FLAT, pour alimenter votre groupe en **230V**, et mettez-le en position OFF avant toute intervention.

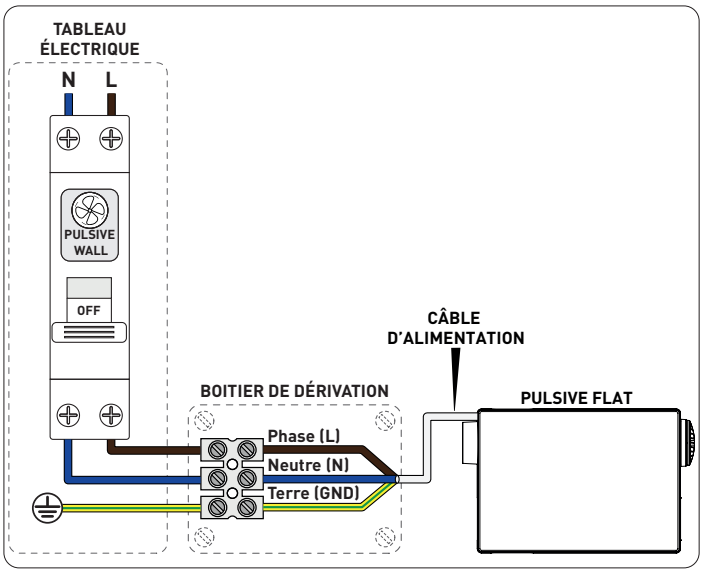

Connectez les câbles d'alimentation de la PULSIVE FLAT avec ceux du tableau électrique préalablement dénudés en utilisant un boîtier de dérivation (non inclus), ou un élément encastré adapté à la protection des utilisateurs.

Assurez-vous du bon maintien des câbles, il ne doit y avoir aucun risque de déconnexion accidentelle.
Veillez à faire correspondre les Phase (L), Neutre (N) et Terre (GND) de votre réseau électrique avec le câble d'alimentation de la PULSIVE FLAT comme indiqué ci-contre.

7. REGLAGES

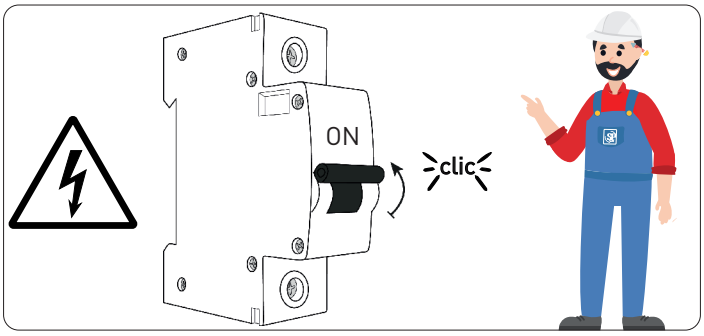

Vous pouvez maintenant enclencher votre disjoncteur pour régler votre PULSIVE FLAT.

La PULSIVE FLAT est équipée d'un panneau de contrôle permettant d'effectuer les réglages nécessaires à son adaptation à votre logement. Ce panneau est situé sur la même face que la grille d'insufflation.

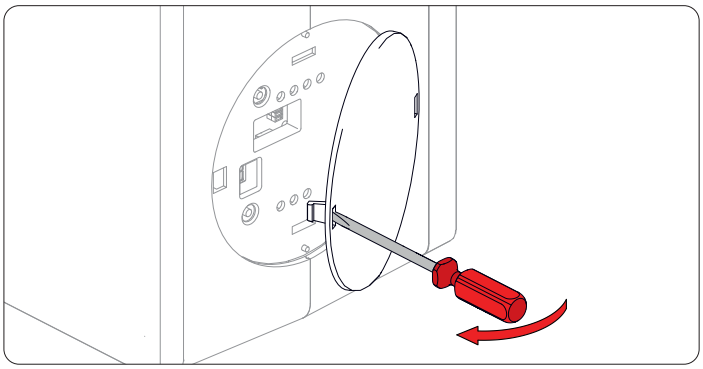

Pour accéder au panneau de configuration, déclipsez simplement le cache à l'aide d'un tournevis plat.

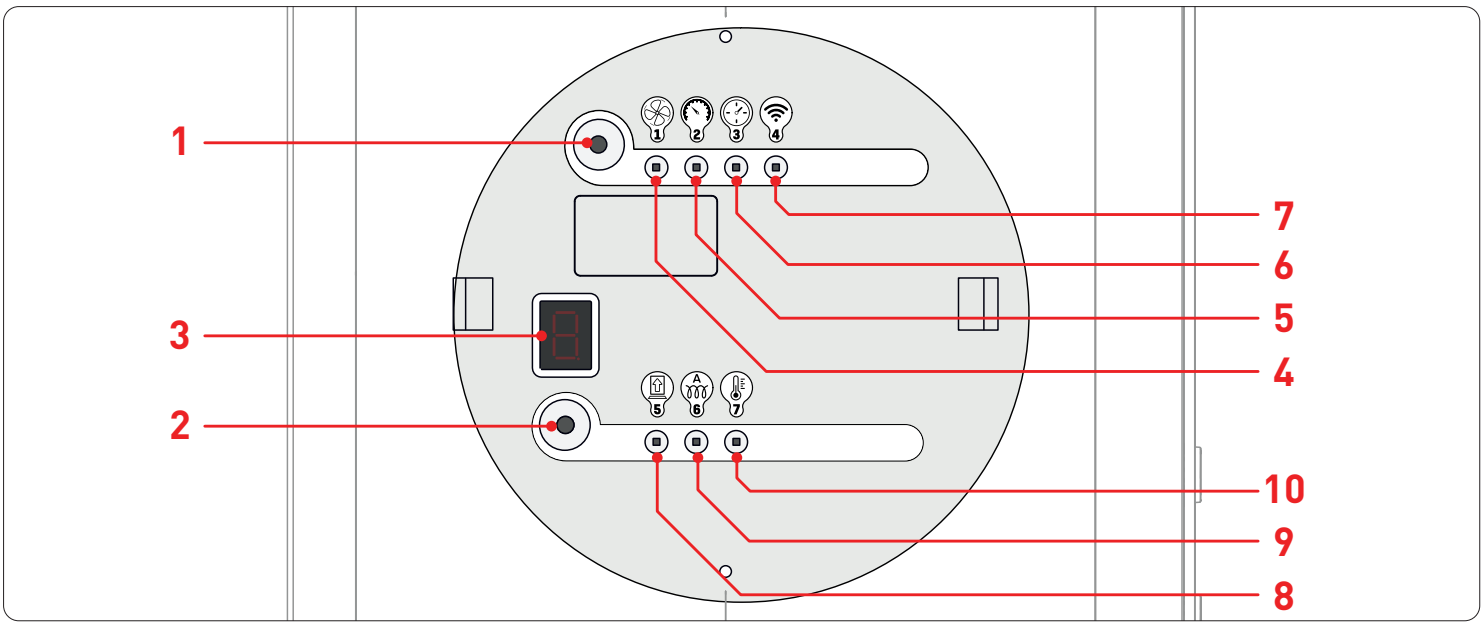

1	Bouton supérieur	Bouton de réglage
2	Bouton inférieur	Bouton de réglage
3	Afficheur 7 segments	Affichage
4	Réglage du débit	Sélection du débit de fonctionnement (*Voir Réglage du débit, page 12*)
5	Débit d'air variable *(paramètre avancé)*	Sélection du débit en fonction de la vitesse du moteur (*voir Débit d'air variable, page 13*)
6	Heures de fonctionnement	Visualisation du nombre d'heures de fonctionnement (*voir Heures de fonctionnement, page 13*)
7	Non actif	Non actif
8	Temporisation filtres	Visualisation du temps avant le remplacement des filtres (*voir Temporisation filtres, page 14*)
9	Réglages avancés *(paramètre avancé)*	Réglages additionnels (*voir Réglages avancés, page 15*)
10	Visualisation préchauffage	Etat de la batterie de préchauffage (*LED allumée = batterie ON ; LED éteinte = batterie OFF*)

RÉGLAGE DU DÉBIT

La PULSIVE FLAT possède 4 régimes de fonctionnement, lui permettant de s'adapter au mieux à tous types de logements.

Dans un premier temps, vous devez définir le débit nécessaire pour votre logement en fonction des tableaux ci-dessous :

Exemple de débits extraits nécessaires (m³/h)				
Type d'habitation	Cuisine	SdB	Autre SdB	WC
T1	35	15	15	15
T2	30	15	15	15
T3	45	30	15	15

EXEMPLE :

Pour un logement de **Type T2** + **1 cuisine** + **1 salle de bains** + **1 WC** :

1. En se basant sur le tableau de gauche, on obtient :

   1 cuisine (**30**) + 1 SdB (**15**) + 1 WC (**15**) = **60 m³/h**.

Réglage du débit	Température extérieure	
	<19°C	>19°C
	Débit (m³/h)	
1	45	50
2	55	60
3	70	75
4	90	95

2. Le tableau de gauche nous indique le débit à sélectionner.

   Dans cet exemple, il faut choisir le **Réglage 3** *(débit de 70m³/h). Vous obtiendrez automatiquement un débit "BOOST" de 75m³/h lorsque la température extérieure sera supérieure à 19°C.*

Pour configurer le régime de fonctionnement défini à l'aide des tableaux :

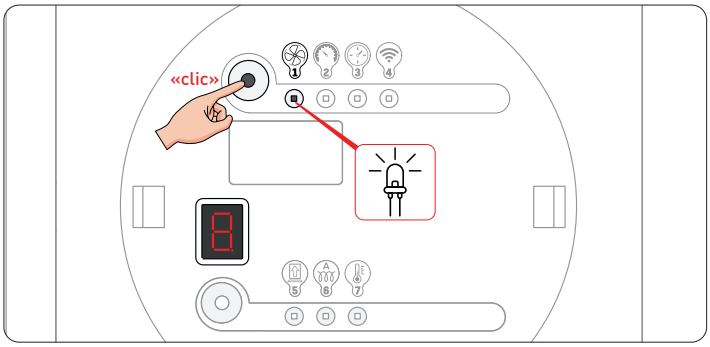

3. Appuyez brièvement sur le bouton supérieur jusqu'à ce que la LED correspondant au réglage du débit et l'afficheur 7 segments s'illuminent.

   Chaque appui fait défiler les réglages disponibles de manière cyclique.

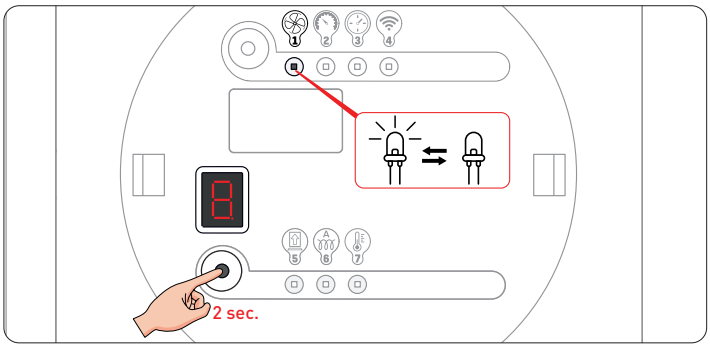

4. Maintenez le bouton inférieur pendant 2 secondes.

   La LED clignote pour confirmer que le mode de réglage de débit est activé.

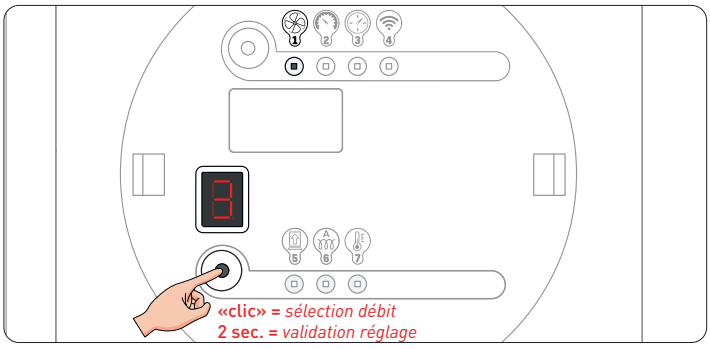

5. Appuyez brièvement sur le bouton inférieur pour choisir le régime de fonctionnement correspondant au logement (voir le tableau de réglage du débit ci-dessus).

   Dans notre exemple, le chiffre 3 est affiché sur l'afficheur 7 segments.

6. Pour valider la configuration, maintenez le bouton inférieur enfoncé pendant 2 secondes.

   L'arrêt du clignotement de la LED confirme que la configuration est enregistrée.

DÉBIT D'AIR VARIABLE (paramètre avancé)

Avec le mode "Débit d'air variable", vous pouvez régler la vitesse de votre PULSIVE FLAT entre 32 % (minimum) et 100 % (maximum), par paliers de 2 %.

Une fois la valeur choisie, le mode s'active automatiquement et remplace les autres réglages de débit.

Pour configurer le régime de fonctionnement en fonction de la vitesse moteur :

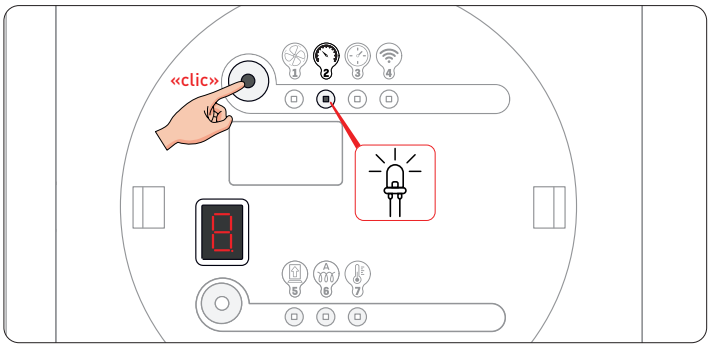

1. Appuyez brièvement sur le bouton supérieur jusqu'à ce que la LED correspondant au réglage du débit d'air variable et l'afficheur 7 segments s'illuminent.

   Chaque appui fait défiler les réglages disponibles de manière cyclique.

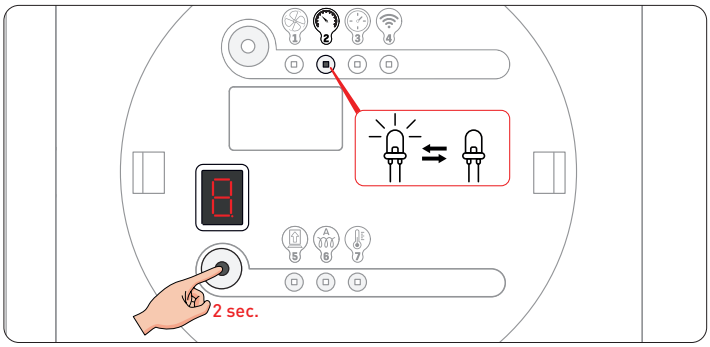

2. Maintenez le bouton inférieur pendant 2 secondes.

   La LED clignote pour confirmer que le mode de réglage de débit d'air variable est sélectionné.

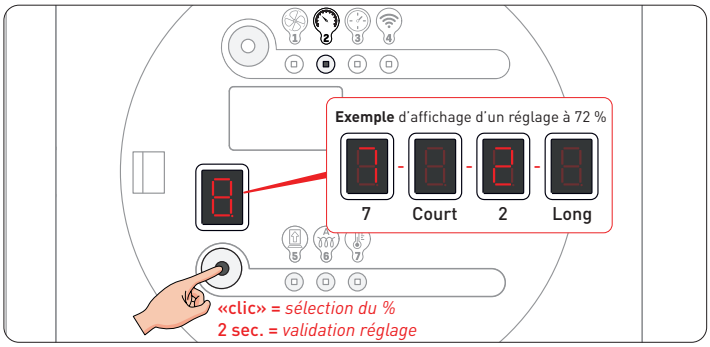

3. Appuyez brièvement sur le bouton inférieur pour choisir le pourcentage souhaité (incrémentation par paliers de 2%).

   L'afficheur 7 segments affichera le réglage en séquence :
   Chiffre des dizaines → courte pause → chiffre des unités → longue pause avant répétition.

4. Pour valider la configuration, maintenez le bouton inférieur enfoncé pendant 2 secondes.

   L'arrêt du clignotement de la LED confirme que la configuration est enregistrée.

HEURES DE FONCTIONNEMENT

La PULSIVE FLAT permet de consulter le nombre d'heures de fonctionnement depuis sa mise sous tension.

Pour afficher cette information :

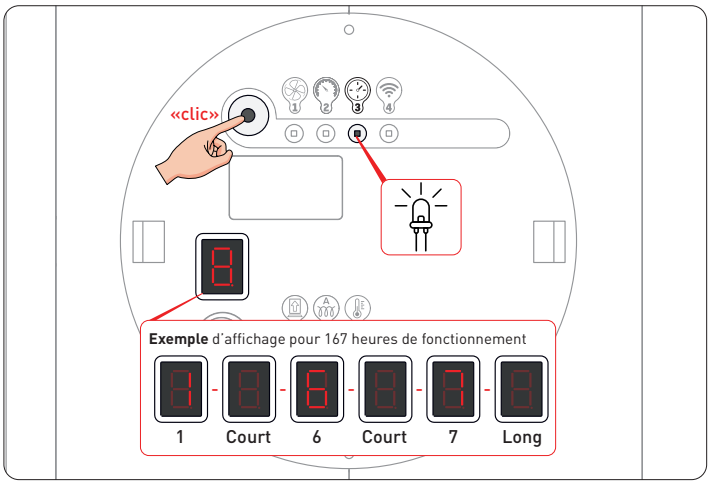

Appuyez brièvement sur le bouton supérieur jusqu'à ce que la LED correspondant au réglage du débit d'air variable et l'afficheur 7 segments s'illuminent.

L'afficheur 7 segments affichera le nombre d'heures de fonctionnement en séquence : chiffre des centaines → courte pause → chiffre des dizaines → courte pause → chiffre des unités → longue pause avant répétition.

TEMPORISATION FILTRES

La PULSIVE FLAT permet de définir une durée d'utilisation du filtre parmi cinq réglages prédéfinis : 12, 24, 36, 48 ou 60 mois. Une fois ce paramètre configuré, vous pourrez consulter le nombre de jours restants avant le remplacement du filtre.

Pour afficher cette information :

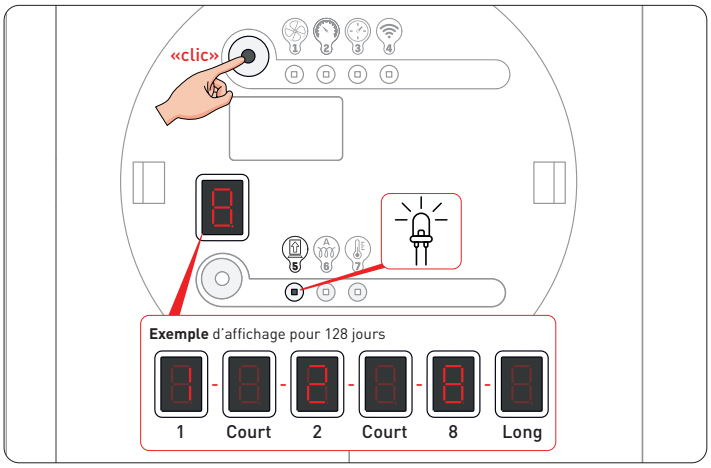

1. Appuyez brièvement sur le bouton supérieur jusqu'à ce que la LED correspondant à la temporisation filtres et l'afficheur 7 segments s'illuminent.

   Chaque appui fait défiler les réglages disponibles de manière cyclique.

L'afficheur 7 segments affichera le nombre jours avant le changement du filtre en séquence : chiffre des centaines → courte pause → chiffre des dizaines → courte pause → chiffre des unités → longue pause avant répétition.

Pour configurer l'intervalle de maintenance du filtre :

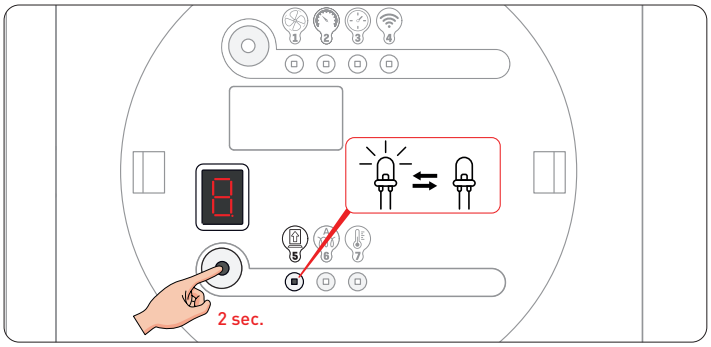

2. Maintenez le bouton inférieur pendant 2 secondes.

   La LED clignote pour confirmer que le mode de réglage de la temporisation filtres est sélectionné.

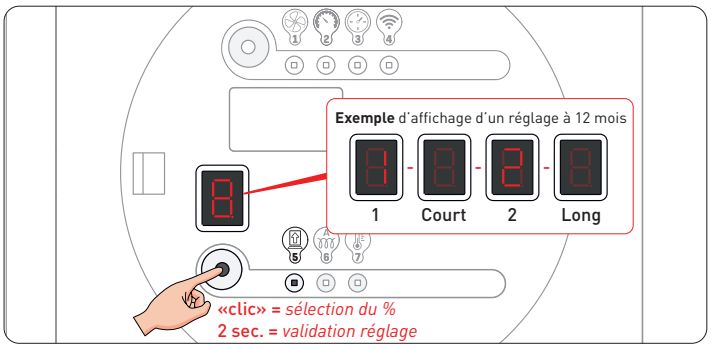

3. Appuyez brièvement sur le bouton inférieur pour choisir la temporisation souhaitée (12, 24, 36, 48 ou 60 mois).

   L'afficheur 7 segments affichera le réglage en séquence :
   Chiffre des dizaines → courte pause → chiffre des unités → longue pause avant répétition.

4. Pour valider la configuration, maintenez le bouton inférieur enfoncé pendant 2 secondes.

   L'arrêt du clignotement de la LED confirme que la configuration est enregistrée.

Après avoir modifié le réglage de la durée en mois, vous devez réinitialiser la temporisation avant le remplacement du filtre afin que le nombre de jours restants soit correctement pris en compte

Pour réinitialiser le nombre de jours avant le remplacement du filtre :

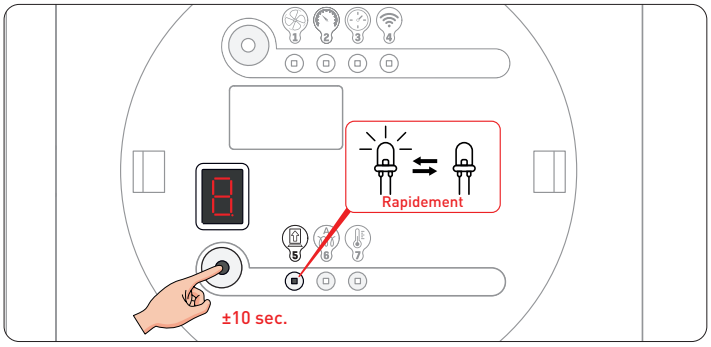

5. Maintenez le bouton inférieur enfoncé (environ 10 secondes) jusqu'à ce que la LED 5 clignote rapidement puis se fige.

   Le compteur de jours est alors réinitialisé.

Exemple : Si la temporisation du filtre est réglée sur 12 mois, le compteur affichera 365 jours.

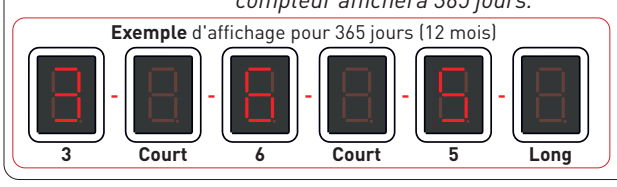

RÉGLAGES AVANCÉS (paramètre avancé)

Le mode réglages avancés permet d'ajuster différents paramètres. Veuillez vous référer au tableau ci-dessous pour plus de détails :

Réglage	Paramètre	Commentaire
Batterie de préchauffage	'H0' / 'H-' *(On /Off)*	Active (H0) ou désactive (H-) l'utilisation de la batterie de préchauffage.
Température de la batterie de préchauffage	'h5'...'15' *(Incréments de 1°C entre 5 et 15)*	Définit la température de déclenchement de la batterie de préchauffage.
Temps mode boost	'b20' / 'b40' / 'b60' / 'b720' *(20min / 40min / 60min / 720min)*	Détermine la durée de la temporisation du mode boost.
Température maximale	't18'...'t28' *(Incréments de 1°C entre 18 et 28)*	Définit la température maximale avant l'arrêt de l'insufflation.
Mode température maximale	'd0' / 'd-' *(On /Off)*	Active (d0) ou désactive (d-) l'arrêt de l'appareil lorsque la température maximale est atteinte.
Mode boost	'U0' / 'U-' *(On /Off)*	Active (U0) ou désactive (U-) l'augmentation automatique du débit de 10 % lorsque la température extérieure dépasse 19°C.

Pour accéder au réglages avancés :

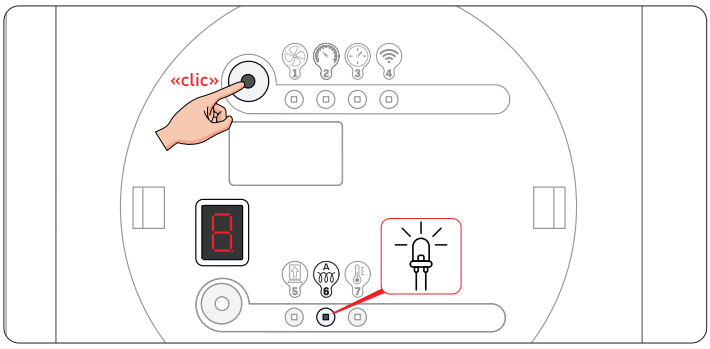

1. Appuyez brièvement sur le bouton supérieur jusqu'à ce que la LED correspondant aux réglages avancés et l'afficheur 7 segments s'illuminent.

   Chaque appui fait défiler les réglages disponibles de manière cyclique.

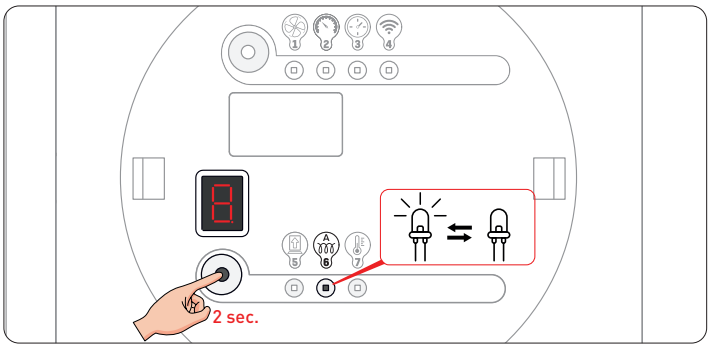

2. Maintenez le bouton inférieur pendant 2 secondes.

   La LED 6 clignote pour confirmer que le mode de réglages avancés est sélectionné.

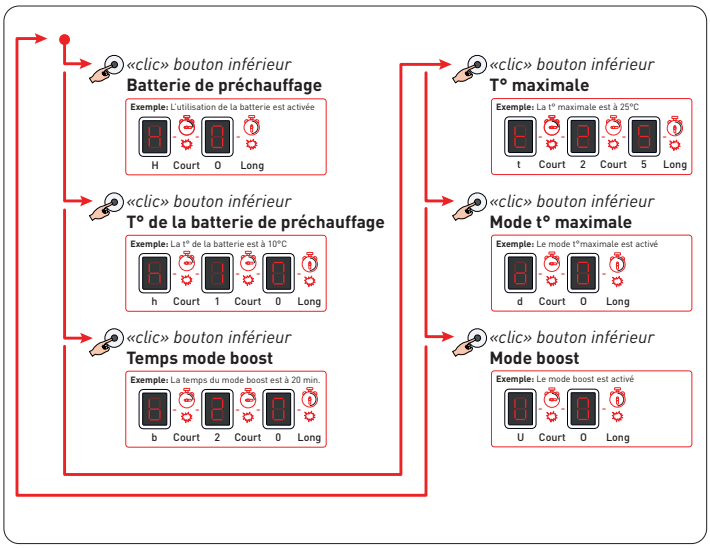

3. Appuyez brièvement sur le bouton inférieur pour faire défiler les sous-réglages.

Pour modifier un sous-réglage :

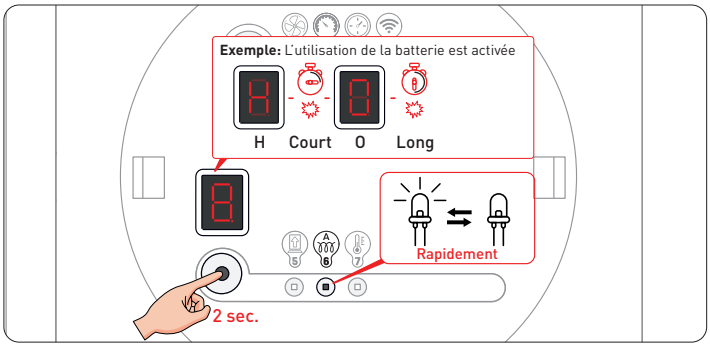

4. Sélectionnez le sous-réglage souhaité comme indiqué au point 3, puis maintenez le bouton inférieur enfoncé pendant 2 secondes.

La LED 6 clignote lentement pour confirmer que le sous-réglage est bien sélectionné.

***Dans cet exemple**, l'utilisation de la batterie de préchauffage est activée, et l'objectif est de la désactiver.*

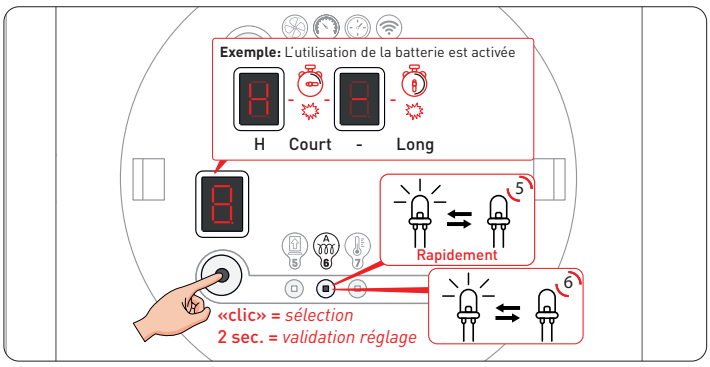

5. Cliquez sur le bouton inférieur pour modifier le paramètre du sous-réglage.

***Dans cet exemple,** un clic permet de passer le paramètre de 'H0' (batterie On) à 'H-' (batterie Off).*

6. Validez la modification en maintenant le bouton inférieur enfoncé pendant 2 secondes.

La LED 6 clignote lentement pour confirmer que vous avez bien quitté le sous-réglage.

Pour sortir du mode Réglages avancés :

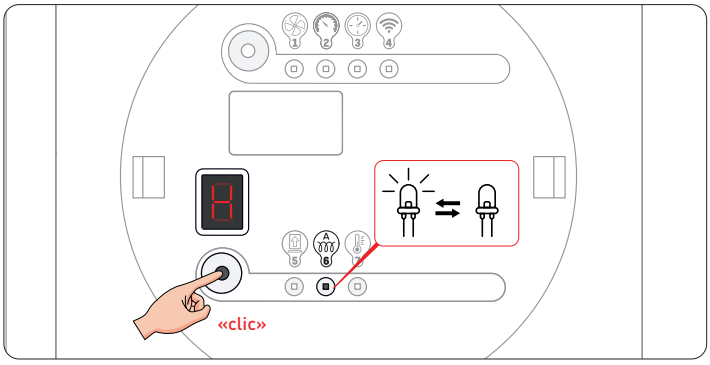

7. Comme précisé au point 3, cliquez sur le bouton inférieur jusqu'à atteindre le réglage de la batterie de préchauffage.

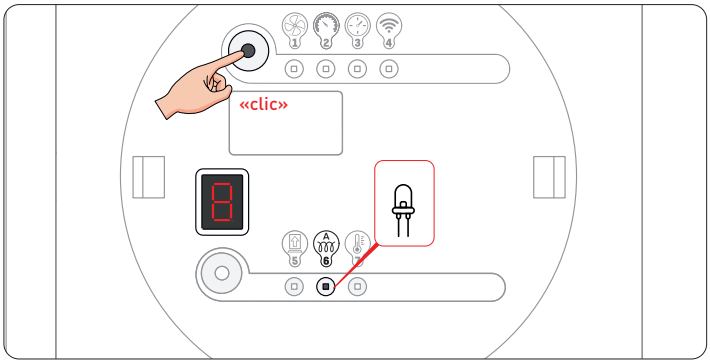

8. Cliquez sur le bouton supérieur pour quitter le mode sélectionné.

Bravo ! Vous avez parfaitement installé votre appareil de traitement global de l'humidité par insufflation PULSIVE FLAT.

8. ENTRETIEN

IMPORTANT :
AVANT TOUTE INTERVENTION, VEUILLEZ VOUS ASSURER QUE VOTRE PULSIVE FLAT EST BIEN HORS TENSION

RETIRER LA FAÇADE DE L'APPAREIL

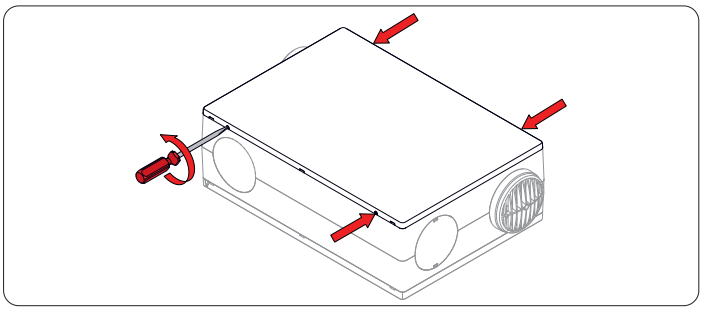

1. Dévissez les 4 vis situées sur le couvercle avant.

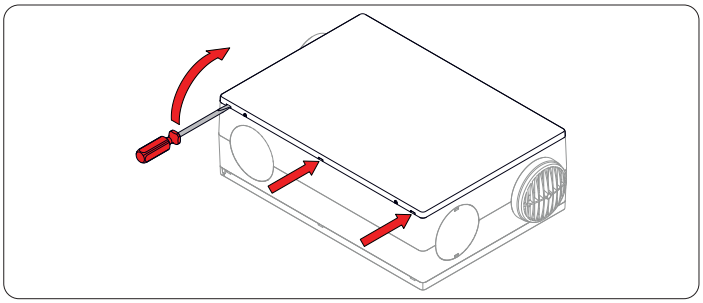

2. Détachez la façade de l'appareil via les trois fentes situées sur le bord de la façade à l'aide d'un tournevis à tête plate.

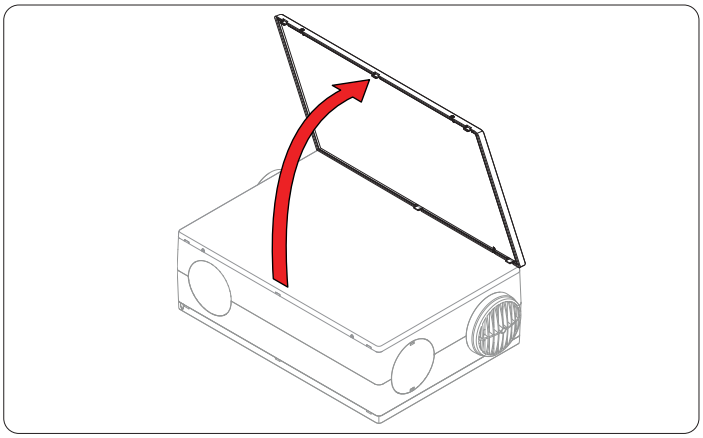

3. Retirez délicatement la façade.

REMPLACEMENT DU FILTRE

Il est recommandé de remplacer le filtre de votre PULSIVE FLAT une fois par an pour garantir un fonctionnement optimal de l'appareil.

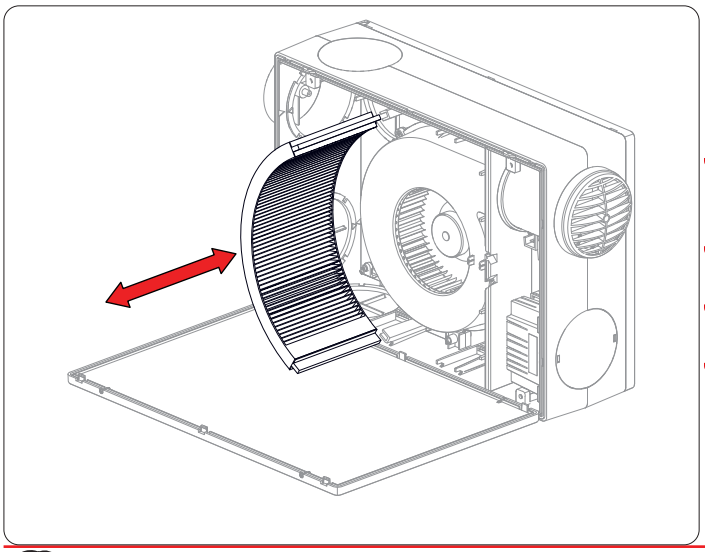

1. Veuillez retirer la façade de l'appareil en suivant les points 1 à 3 du chapitre RETIRER LA FAÇADE DE L'APPAREIL (page 17).
2. Retirez le filtre usagé et installez un filtre neuf.
3. Replacez le couvercle sur l'appareil et revissez-le solidement.
4. Réinitialisez l'alarme filtre.
   (Voir chapitre TEMPORISATION FILTRES, page 14).

ENTRETIEN DE LA GRILLE D'INSUFFLATION

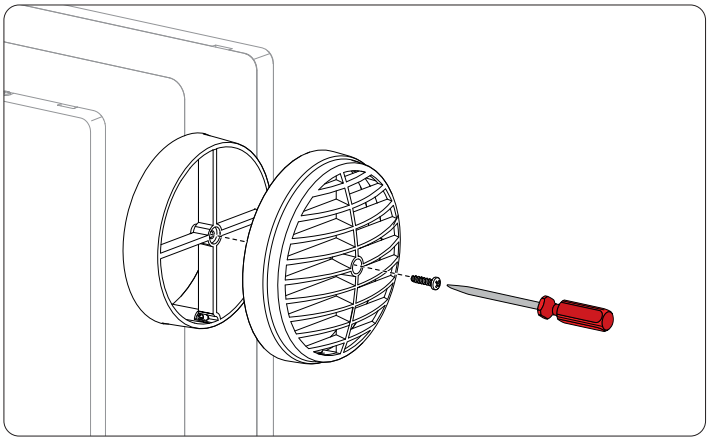

1. A l'aide d'un tournevis cruciforme, dévissez la grille d'insufflation afin de la séparer du produit.

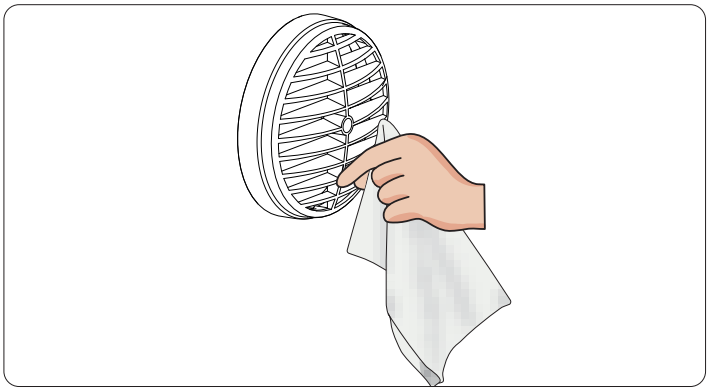

2. Nettoyez la grille en fonction de son encrassement en utilisant un chiffon humide.

3. Une fois la grille nettoyée et sèche, remettez-la en place.

9. ACCESSOIRES & CONSOMMABLES

Vous retrouverez ci-dessous l'ensemble des accessoires et périphériques S&P dont vous pouvez faire l'acquisition.
Si vous voulez vous procurer l'un d'entre eux, nous vous invitons à vous rapprocher de votre installateur ou de votre revendeur.

ACCESSOIRES & CONSOMMABLES	DESCRIPTION	CODE S&P
FILTRE PULSIVE FLAT F7	Filtre F7 pour PULSIVE FLAT	970667
FILTRE PULSIVE FLAT F7-CA	Filtre F7 au charbon actif pour PULSIVE FLAT	970668
FILTRE PULSIVE FLAT M5	Filtre M5 pour PULSIVE FLAT	970666

10. INFORMATIONS COMPLEMENTAIRES

GARANTIE

L'unité fournie par S&P a une garantie de 7 ans sur les pièces seulement, à partir de la date de fabrication.

S&P s'engage à remplacer les pièces ou l'unité reconnues défectueuses par nos services, à l'exception de tous les dommages ou pénalités tels que les pertes d'exploitation, les pertes commerciales ou autres dommages immatériels ou indirects.

Contrôle de la livraison

Vérifier, de suite après l'avoir sorti de son emballage, le parfait état de l'appareil ainsi que son fonctionnement, étant donné que tout éventuel défaut d'origine est couvert par la garantie.

- Avant de jeter l´emballage, contrôler les caractéristiques du produit et le contenu exact du carton qui doit coïncider avec les indications portées sur l'extérieur de l'emballage.
- Sortir l´unité de son emballage avec précaution. Vérifiez qu'il n'y ait aucun dommage apparent.

Ne sont pas couverts par notre garantie :

Les défauts résultant d'une utilisation anormale ou non conforme aux recommandations de nos manuels ; les défauts résultant de l'usure normale ; les incidents causés par la négligence, le manque de contrôle ou le manque de maintenance ; les défauts dus à une mauvaise installation des appareils ou à de mauvaises conditions de stockage avant le montage.

Dans tous les cas, S&P ne sera pas responsable de l'équipement qui a été modifié ou réparé, même partiellement.

Pour renvoyer une pièce défectueuse, l'utilisateur doit prendre contact avec son installateur ou son revendeur.

La PULSIVE FLAT est conçue pour des systèmes de traitement global de l'humidité des logements individuels. S&P n'est pas responsable des dommages provoqués par :

Une utilisation inappropriée ; l'usure anormale des composants ; la non-observation des instructions de ce manuel quant à la sécurité, l'utilisation et la mise en œuvre, de la PULSIVE FLAT, de ses accessoires et périphériques ; l'utilisation de pièces non livrées par S&P.

FAQ

SYMPTOME	EXPLICATION & POINTS A VERIFIER
La PULSIVE FLAT ne fonctionne pas.	• Le disjoncteur est-il enclenché? • Les câbles d'alimentation sont-ils correctement connectés *(page 10)* ?
Le disjoncteur n'arrête pas de sauter.	• Vérifiez le câblage électrique permettant d'alimenter votre PULSIVE FLAT *(page 10)*. • Vérifiez si le disjoncteur utilisé est adéquat *(page 10)*.
Tous les voyants de l'appareil clignotent	• Dysfonctionnement de l'appareil, veuillez couper l'alimentation et contacter notre service après-vente.

CARACTERISTIQUES TECHNIQUES

Alimentation	230V - 50Hz
Indice de protection	IPX2
Moteur	Courant continu très basse consommation
Puissance maximale consommée (moteur)	8 W
Puissance maximale de la batterie électrique	420 W
Poids	5 kg

MISE HORS SERVICE ET RECYCLAGE

La norme de la CE et l'engagement que nous devons prendre par rapport aux nouvelles générations nous obligent à recycler les matériaux. Ne pas oublier de déposer tous les éléments restants de l'emballage dans les containers de recyclage correspondants, et d'emporter les appareils usagés au Point de Recyclage le plus proche.

Mise hors service avec le démontage

La mise hors service ne peut être effectuée que par du personnel technique qualifié.

Le système doit être déconnecté de l'alimentation électrique.

Tous les pôles du système complet doivent être déconnectés du réseau.

Emballage

La plupart des emballages de protection et de transport sont fabriqués à partir de matériaux réutilisables.

Tous les matériaux d'emballage doivent être éliminés conformément aux réglementations locales.

Déchets de l'équipement

L'unité de récupération de chaleur contient des substances et des matériaux précieux qui ne doivent pas être éliminés avec les déchets résiduels.

Les déchets de l'appareil peuvent être apportés à une entreprise de recyclage locale pour être récupérés.

Recyclage

La réglementation CEE et l'engagement que nous prenons envers les générations futures nous obligent à recycler les matériaux ; ne pas oublier de déposer tous les restes de l'emballage dans les conteneurs de recyclage correspondants. Si le symbole ci-contre est apposé sur le produit, ne pas oublier de déposer l'appareil remplacé dans le centre de collecte le plus proche.

Pour toute question concernant les produits S&P, contactez votre distributeur. Pour sa localisation, ou pour obtenir la déclaration de conformité de l'UE, d'autres documents réglementaires ou la copie de ce manuel, voir notre site internet : http://www.solerpalau.fr

Les cartons et papiers se trient.
Pour en savoir plus :
www.quefairedemesdechets.fr

S&P France
Avenue de la Côte Vermeille
66300 THUIR
04 68 530 260
www.solerpalau.fr

Réf. 180005
Rev. 25-02-12

Soler&Palau Ventilation Group