Groupe de ventilation simple flux individuelle hygroréglable

11033205
Kit EasyHOME HYGRO COMPACT Premium MP avec Bouches BDH ELEC

Système de ventilation hygroréglable, compact, optimisé permettant d'équiper des configurations de logements RE2020 à pertes de charges faibles ou moyennes.



PLUS PRODUIT

- VMC Moyenne Pression conforme aux exigences des maisons RE2020 et rénovations
- Ultra-silencieux (<20dB(A)) pour une intégration parfaite dans le logement
- Extra plat (<19cm) et léger pour une installation facile et rapide

RÉGLEMENTATIONS & CONFORMITÉ(S)

N° Identification QB37 : 05/02-CHY5-2320
N° d'avis technique : 14.5/25-2320

Principes de fonctionnement

EasyHOME HYGRO renouvelle l'air de votre logement en évacuant l'humidité ambiante et en limitant les déperditions de chaleur. Les bouches et entrées d'air hygroréglables détectent, pièce par pièce, l'humidité ou la présence pour un débit de ventilation qui s'adapte automatiquement au besoin.

Description produit

EasyHOME HYGRO COMPACT Premium MP est une solution de ventilation simple flux hygroréglable qui adapte le renouvellement d'air au taux d'humidité ou à la présence d'occupants dans le logement, évitant ainsi les déperditions de chaleur.
Avec sa courbe intermédiaire modulée par un moteur EC très basse consommation, MP optimise la ventilation du logement et répond aux exigences de débit et pression de la RE2020 et du nouveau CPT3828V0 dans le cadre de la construction neuve.
Sur appui d'une étude de dimensionnement, EasyHOME HYGRO COMPACT Premium MP permet d'équiper des maisons ou appartements allant jusqu'à 5 sanitaires, avec des réseaux courts à pertes de charges moyennes.

Domaines d'application

Habitat résidentiel collectif, Habitat résidentiel individuel, Neuf, Rénovation

Mise en oeuvre

• Montage :
- version multi-installation avec fixation à 2 vis simplifiée grâce au gabarit de perçage inclus dans le kit (entraxe 406 mm).

• Alimentation électrique :
- bornier électrique à connexion rapide,
- alimentation bouches Cuisine PUSH et WC PRESENCE par pile (2X AA/LR06, non fournie).

• Raccordement réseau aéraulique :
Le caisson EasyHOME est compatible avec tous les types de réseaux :
- conduits souples Algaine PVC & ALU,
- conduits semi-rigides OPTIFLEX® PRO,
- conduits rigides Minigaine.
Pour faciliter l'installation, utiliser les accessoires du système EasyCLIP :
- EasyCLIP Algaine (raccords + colliers fourni dans le kit),
- EasyCLIP OPTIFLEX® PRO (raccords + joints en option).
Hors volume chauffé, isoler le réseau.

RCS Lyon 956 506 828 - Aldes se réserve le droit d'apporter à ses produits toutes modifications liées à l'évolution de la technique. - Informations non contractuelles.

Groupe de ventilation simple flux individuelle hygroréglable

11033205
Kit EasyHOME HYGRO COMPACT Premium MP avec Bouches BDH ELEC

Argumentaire référence

• Optimisez la ventilation dans les maisons RE2020 et les rénovations avec EasyHOME HYGRO COMPACT Premium MP !
- Une VMC Moyenne Pression adaptée à tous les types de logements.

• Choissisez une VMC ultra silencieuse !
- Avec de faibles niveaux sonores au caisson et des bouches hygro BDH plus silencieuses, EasyHOME offre un confort acoustique optimal dans tout le logement.

• Optez pour la nouvelle bouche hygro BDH !
- Nouveau design pour une meilleure intégration dans le logement, plus compacte pour faciliter l'installation.

• Une VMC fiable dans le temps !
- Le caisson et les bouches hygro BDH sont garanties 8 ans !

Caractéristiques principales

• groupe COMPACT en matière plastique recyclée,
• caoutchoucs anti-vibratiles intégrés,
• raccordements sur le groupe :
- 1 piquage Ø 125 mm cuisine,
- 5 piquages Ø 80 mm pièces humides,
- 1 rejet Ø 160 mm,
• pictogrammes d'aide au montage sur le groupe,
• piquages embarquant le système EasyCLIP compatible Algaine & OPTIFLEX® PRO,
• moteur EC très basse consommation et silencieux,
• 2 modes de fonctionnement : mode HYGRO et mode BOOST CUISINE.

Caractéristiques complémentaires

Le système hygroréglable EasyHOME fonctionne sur 2 modes :

• mode HYGRO : mode de fonctionnement quotidien, variable en continu. En cas d'augmentation de l'humidité (salles de bain ou cuisine) ou préscence d'occupants (WC), les débits de ventilation aux bouches augmentent. En période d'absence, les débits de ventilation sont réduits au minimum.

• mode BOOST CUISINE : mode de fonctionnement permettant une évacuation rapide de l'humidité et des odeurs à l'heure des repas. La grande vitesse en cuisine déclenchée par un bouton poussoir (bouche ELEC) ou via une cordelette (bouche CORD), permet l'ouverture de la bouche en débit de pointe pour une durée de 30 min.

Composition des kits

• culotte Ø 80 mm / 2x Ø 80 mm;1
• bouchon Ø 80 mm;2

Accessoires

Désignations	Références
EasyCLIP Algaine collier + raccord Ø 125 mm	11033010
EasyCLIP Algaine collier + raccord Ø 80 mm	11033011
EasyCLIP Algaine collier + raccord Ø 160 mm	11033016
Kit accessoires Easyclip OPTIFLEX® pour groupes EasyHOME	11091994
Bouton poussoir VMC pour EasyHOME et InspirAIR	11026011
Manchette trident Ø 125 mm	11033007
Manchette trident Ø80	11022074

Données générales

Références	Nombre de raccordements Ø 125 mm	Nombre de raccordements Ø 80 mm	Nombre de sanitaires maximum	Nombre de vitesses	Type de moteur
11033205	1	5	5	1	EC

RCS Lyon 956 506 828 - Aldes se réserve le droit d'apporter à ses produits toutes modifications liées à l'évolution de la technique. - Informations non contractuelles.

Groupe de ventilation simple flux individuelle hygroréglable

11033205
Kit EasyHOME HYGRO COMPACT Premium MP avec Bouches BDH ELEC

Données dimensionnelles

Références	H (mm)	L (mm)	P (mm)	Ø rejet (mm)	Poids (kg)
11033205	187	459	460	160	3,6

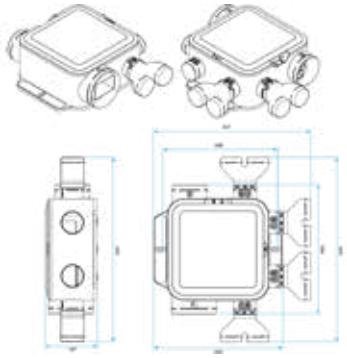

Données aérauliques

Références	Débit max ErP (m³/h)
11033205	314

Données acoustiques

Références	Pression acoustique à 2 m de la bouche cuisine (dB(A))	Puissance acoustique à la bouche cuisine (dB(A))	Puissance acoustique au groupe à 100 m³/h (dB(A))	Puissance acoustique ErP (dB(A))
11033205	16	33	40	44

Données thermiques

Références	Consommation moyenne journalière F4 (1 bain + 1 WC) (W)
11033205	9,6

Données électriques

Références	Tension (V)	Fréquence (Hz)	Puissance max (W)	Intensité maximale (A)
11033205	230	50	52	0,6

RCS Lyon 956 506 828 - Aldes se réserve le droit d'apporter à ses produits toutes modifications liées à l'évolution de la technique. - Informations non contractuelles.

Groupe de ventilation simple flux individuelle hygroréglable

11033205
Kit EasyHOME HYGRO COMPACT Premium MP avec Bouches BDH ELEC

Données réglementaires

Références	Classe énergétique – climat moyen
11033205	B

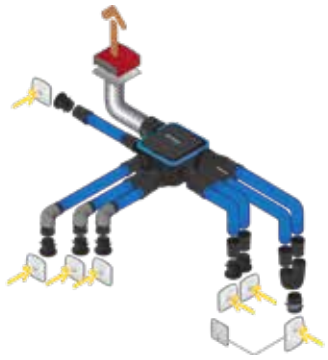

Installation avec conduits semi-rigides Optiflex®

Installation avec conduits souples Algaine isolée





Installation avec conduits rigides Minigaine

Courbes

Courbes aéraulique, de consommation et valeurs acoustiques EasyHOME HYGRO COMPACT MP

RCS Lyon 956 506 828 - Aldes se réserve le droit d'apporter à ses produits toutes modifications liées à l'évolution de la technique. - Informations non contractuelles.